VÝPIS OSTATNÍCH VÝROBKŮ

ZMĚNY			DATUM		PODPIS	
	c					
	b					
	a					

INVESTOR:

Česká republika - ČSSZ	**Česká republika - ČSSZ** Křížová 25, 225 08 Praha 5 tel.: +420 257 061 111, fax: +420 257 062 860 e-mail: posta@cssz.cz

PROJEKTANT:

ZODP. PROJEKTANT:	Ing. Jana JAHODOVÁ	
VYPRACOVAL:	Ing. David PODEŠŤ	
KONTROLOVAL:	Ing. Martin ULIČNÝ	

TECHNICO
TECHNICO Opava s.r.o.
Hradecká 1576/51, 746 01 Opava
tel: 553 760 970, e-mail: info@technico.cz

ČÁST DOKUMENTACE:

D.1.1. ARCHITEKTONICKO-STAVEBNÍ ŘEŠENÍ

OSSZ Trutnov - rekonstrukce budovy "A" (i.č. akce SMVS : 113V222002201)	FORMÁT	A4
	DATUM	10/2013
	STUPEŇ	DPS
	ZAKÁZKOVÉ ČÍSLO	TO-426-DPS
K.ú. TRUTNOV, parc.č. st.4427/2	MĚŘÍTKO:	ČÍSLO VÝKRESU:
VÝPIS OSTATNÍCH VÝROBKŮ		D.1.1.c.05.

OSTATNÍ VÝROBKY - SPECIFIKACE PROSKLENÉ STĚNY

OSSZ Trutnov – rekonstrukce budovy "A" (i.č. akce SMVS : 113V222002201)

PROSKLENÉ STĚNY EXTERIÉROVÉ

KONSTRUKCE :	RASTROVÁ PROSKLENÁ STĚNA SLOUPEK/PŘÍČKA
MATERIÁL :	HLINÍKOVÁ PROSKLENÁ STĚNA
BARVA :	PRÁŠKOVÝ LAK, ANTRACITOVÁ ŠEDÁ RAL 7016
ZASKLENÍ :	BUDE PROVEDENO ZA POUŽITÍ BEZPEČNOSTNÍHO ČIRÉHO SKLA VSG Z OBOU STRAN POUŽITÉHO T.I. DVOJSKLA. TL. SKLA URČÍ DODAVATEL., KONTRASTNÍ PRUH VE VÝŠCE 1,4m NAD PODLAHOU
ZÁMEK :	ELEKTRICKÝ ZÁMEK 4 FN 877 – 14 – S NASTAVITELNOU ZÁPADKOU, S MECHANICKÝM ODBLOKOVÁNÍM A S MOMENTOVÝM KOLÍKEM DVEŘE VSTUPNÍ DO CHÚC NA VOLNÉ PROSTRANSTVÍ JSOU TRVALE UZAMČENÉ A BUDOU OTEVÍRÁNY POMOCÍ EPS

PROSKLENÉ STĚNY INTERIÉROVÉ

KONSTRUKCE :	RASTROVÁ PROSKLENÁ STĚNA SLOUPEK/PŘÍČKA
MATERIÁL :	HLINÍKOVÁ PROSKLENÁ STĚNA
BARVA :	PRÁŠKOVÝ LAK, ANTRACITOVÁ ŠEDÁ RAL 7016
ZASKLENÍ :	BUDE PROVEDENO ZA POUŽITÍ BEZPEČNOSTNÍHO ČIRÉHO SKLA VSG Z OBOU STRAN JEDNODUCHÉ SKLO. TL. SKLA URČÍ DODAVATEL., KONTRASTNÍ PRUH VE VÝŠCE 1,4m NAD PODLAHOU
ZÁMEK :	ZÁMEK CYLINDRICKÝ, KOVOVÝ DĚLENÝ ŠTÍTEK

POZN : PŘED VÝROBOU BUDOU OTVORY ZAMĚŘENY A JEJICH ROZMĚRY KONZULTOVÁNY SE ZODPOVĚDNÝM PROJEKTANTEM. PŘED VÝROBOU BUDE PŘEDLOŽENA DÍLENSKÁ DOKUMENTACE KE KONZULTACI ZODPOV. PROJEKTANTOVI. DODAVATEL RUČÍ ZA TECHNICKÉ A FUNKČNÍ PARAMETRY A ŽIVOTNOST PROSKLENÉ FASÁDY BEZ OHLEDU NA JEJÍ VELIKOST. ATESTY DLE ČSN EN ISO 9001:2001.

OSTATNÍ VÝROBKY

OSSZ Trutnov - rekonstrukce budovy "A" (i.č. akce SMVS : 113V222002201)

OSTATNÍ VÝROBKY - PROSKLENÉ STĚNY

POL.	ROZMĚRY [mm]	POPIS	POČET KS	
PS1		PROSKLENÁ STĚNA - VENKOVNÍ	1.PP	0
			1.NP	1
			2.NP	0
			3.NP	0
			4.NP	0
			5.NP	0
			6.NP	0
			CELK.	1

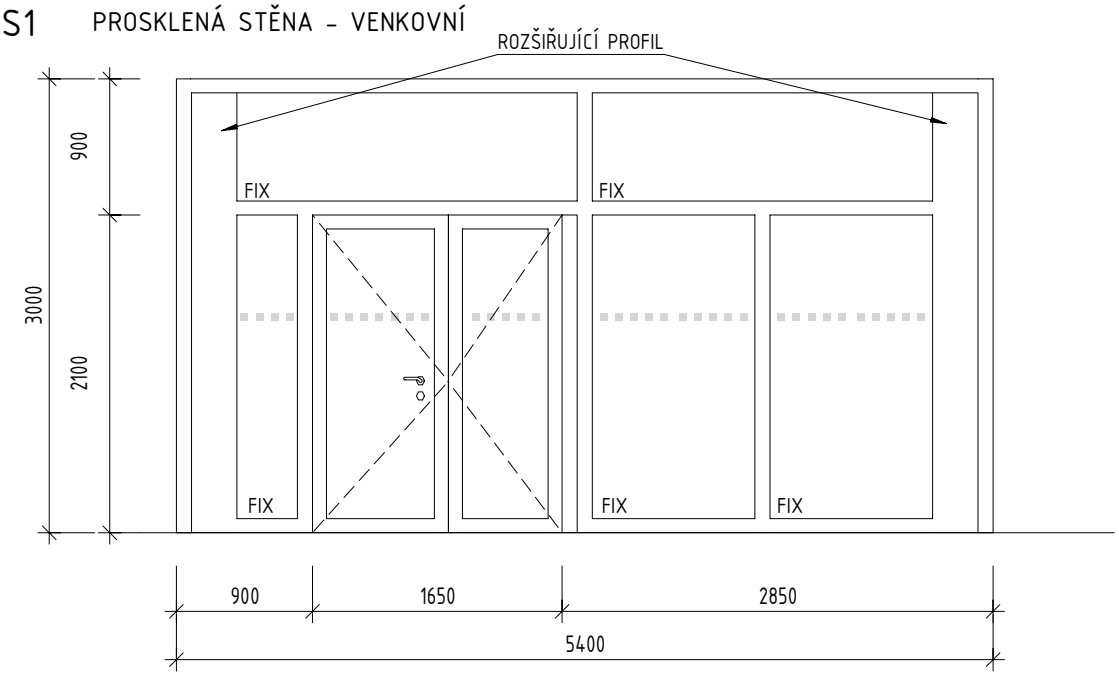

VSTUPNÍ DVEŘE OTOČNÉ, DVOUKŘÍDLOVÉ, HLAVNÍ KŘÍDLO ŠÍŘKY 900mm, PRAVÉ, PROSKLENÉ, HLINÍKOVÝ RÁM TL. 100mm
KOVÁNÍ KLIKA/KLIKA, ZÁMEK ELEKTRICKÝ
BEZ PRAHU
SVĚTLÍKY FIXNÍ, BEZPEČNOSTNÍ T.I. DVOJSKLO, KONTRASTNÍ PRUH VE VÝŠCE 1,4m NAD PODLAHOU

PS2		PROSKLENÁ STĚNA - VNITŘNÍ	1.PP	0
			1.NP	1
			2.NP	0
			3.NP	0
			4.NP	0
			5.NP	0
			6.NP	0
			CELK.	1

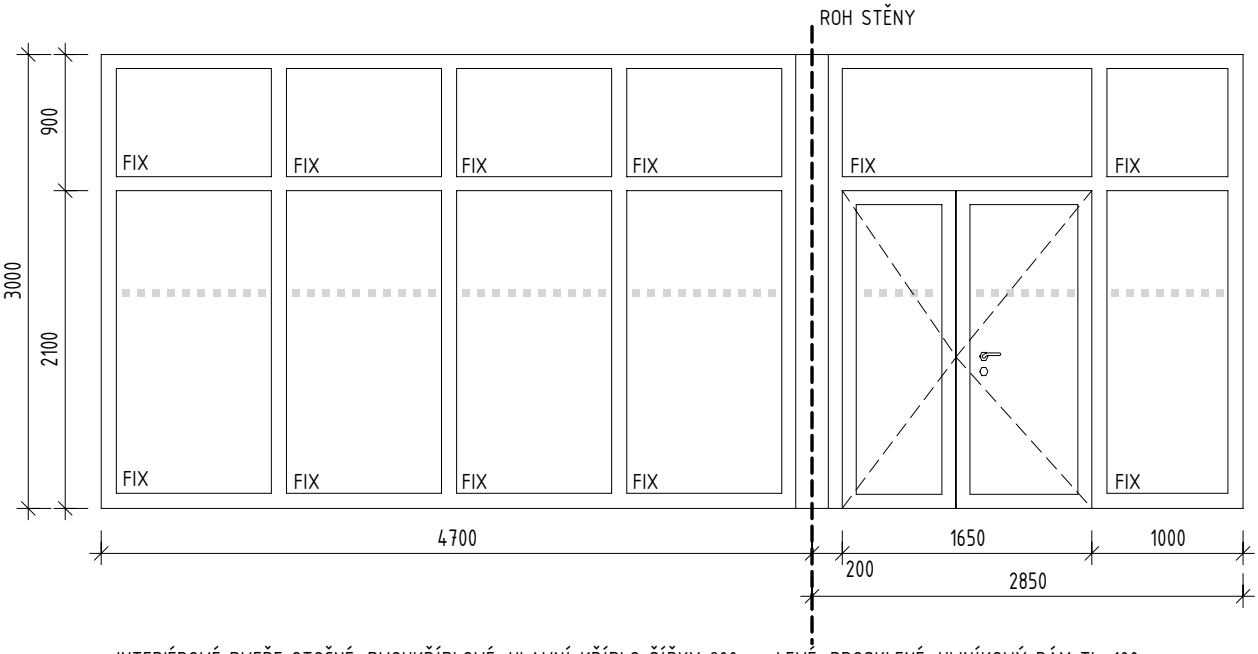

INTERIÉROVÉ DVEŘE OTOČNÉ, DVOUKŘÍDLOVÉ, HLAVNÍ KŘÍDLO ŠÍŘKY 900mm, LEVÉ, PROSKLENÉ, HLINÍKOVÝ RÁM TL. 100mm
KOVÁNÍ KLIKA/KLIKA, ZÁMEK CYLINDRICKÝ
BEZ PRAHU
SVĚTLÍKY FIXNÍ, JEDNODUCHÉ BEZPEČNOSTNÍ SKLO, KONTRASTNÍ PRUH VE VÝŠCE 1,4m NAD PODLAHOU

POZN : PŘED VÝROBOU BUDOU OTVORY ZAMĚŘENY A JEJICH ROZMĚRY KONZULTOVÁNY SE ZODPOVĚDNÝM PROJEKTANTEM. PŘED VÝROBOU BUDE PŘEDLOŽENA DÍLENSKÁ DOKUMENTACE KE KONZULTACI ZODPOV. PROJEKTANTOVI. DODAVATEL RUČÍ ZA TECHNICKÉ A FUNKČNÍ PARAMETRY A ŽIVOTNOST PROSKLENÉ FASÁDY BEZ OHLEDU NA JEJÍ VELIKOST. ATESTY DLE ČSN EN ISO 9001:2001.

OSTATNÍ VÝROBKY

OSSZ Trutnov - rekonstrukce budovy "A" (i.č. akce SMVS : 113V222002201)

OSTATNÍ VÝROBKY - PROSKLENÉ STĚNY

POL.	ROZMĚRY [mm]	POPIS	POČET KS	
PS3		PROSKLENÁ STĚNA S PARAPETEM - VNITŘNÍ	1.PP	0
			1.NP	1
			2.NP	0
			3.NP	0
			4.NP	0
			5.NP	0
			6.NP	0
			CELK.	1

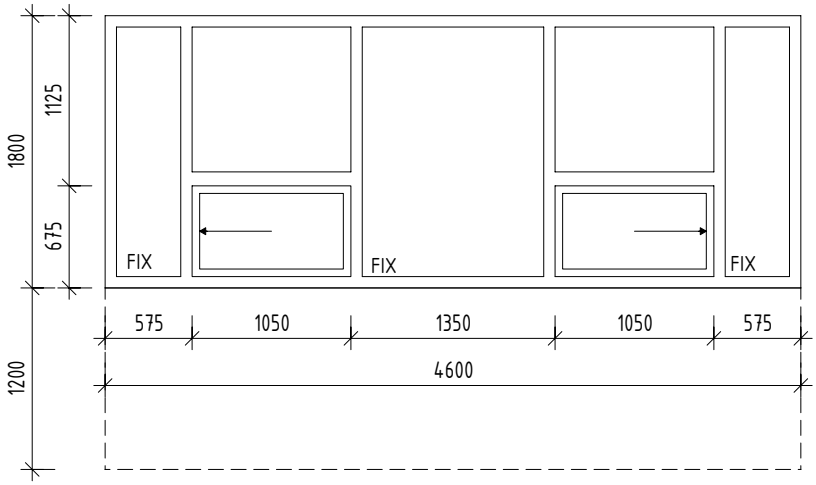

INTERIÉROVÉ OKNA POSUVNÁ DO BOKU, HLINÍKOVÝ RÁM TL. 75mm, SVĚTLÍKY FIXNÍ
JEDNODUCHÉ BEZPEČNOSTNÍ SKLO, KONTRASTNÍ PRUH VE VÝŠCE 1,4m NAD PODLAHOU
KOVÁNÍ KLIKA Z MÍSTNOSTI
PARAPET VE VÝŠCE 1,2m NAD PODLAHOU

PS4		PROSKLENÁ STĚNA - VNITŘNÍ	1.PP	0
			1.NP	1
			2.NP	0
			3.NP	0
			4.NP	0
			5.NP	0
			6.NP	0
			CELK.	1

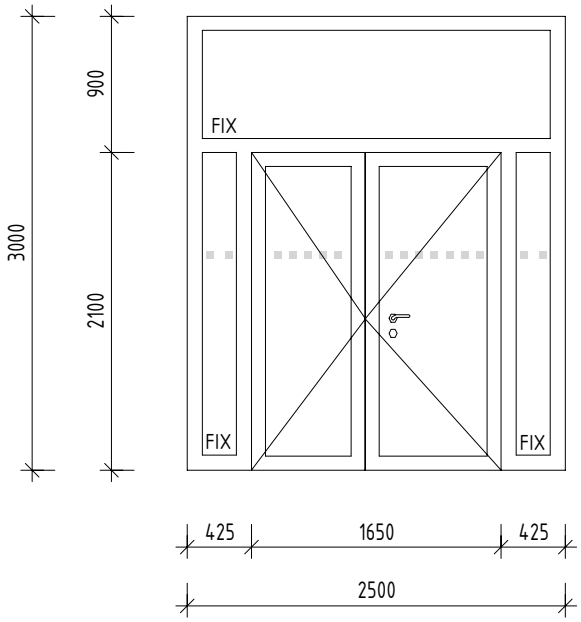

INTERIÉROVÉ DVEŘE OTOČNÉ, DVOUKŘÍDLOVÉ, HLAVNÍ KŘÍDLO ŠÍŘKY 900mm, PRAVÉ, PROSKLENÉ, HLINÍKOVÝ RÁM TL. 100mm
KOVÁNÍ KLIKA/KLIKA, ZÁMEK CYLINDRICKÝ
BEZ PRAHU
SVĚTLÍKY FIXNÍ, JEDNODUCHÉ BEZPEČNOSTNÍ SKLO, KONTRASTNÍ PRUH VE VÝŠCE 1,4m NAD PODLAHOU

POZN : PŘED VÝROBOU BUDOU OTVORY ZAMĚŘENY A JEJICH ROZMĚRY KONZULTOVÁNY SE ZODPOVĚDNÝM PROJEKTANTEM. PŘED VÝROBOU BUDE PŘEDLOŽENA DÍLENSKÁ DOKUMENTACE KE KONZULTACI ZODPOV. PROJEKTANTOVI. DODAVATEL RUČÍ ZA TECHNICKÉ A FUNKČNÍ PARAMETRY A ŽIVOTNOST PROSKLENÉ FASÁDY BEZ OHLEDU NA JEJÍ VELIKOST. ATESTY DLE ČSN EN ISO 9001:2001.

OSTATNÍ VÝROBKY

OSSZ Trutnov - rekonstrukce budovy "A" (i.č. akce SMVS : 113V222002201)

OSTATNÍ VÝROBKY - PROSKLENÉ STĚNY

POL.	ROZMĚRY [mm]	POPIS	POČET KS	
PS5		PROSKLENÁ STĚNA - VNITŘNÍ	1.PP	0
			1.NP	1
			2.NP	0
			3.NP	0
			4.NP	0
			5.NP	0
			6.NP	0
			CELK.	1

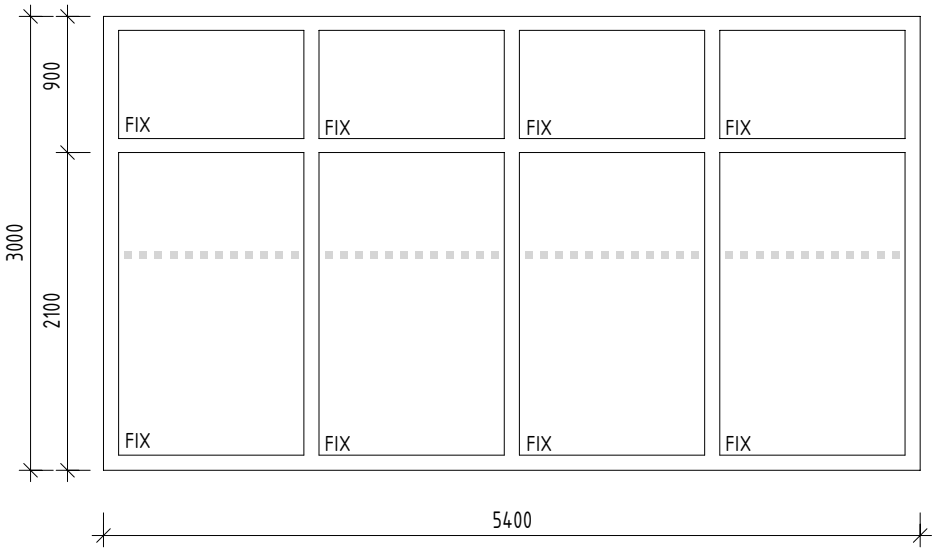

PROSKLENÁ STĚNA, HLINÍKOVÝ RÁM TL. 100mm
SVĚTLÍKY FIXNÍ, JEDNODUCHÉ BEZPEČNOSTNÍ SKLO, KONTRASTNÍ PRUH VE VÝŠCE 1,4m NAD PODLAHOU

PS6		PROSKLENÁ STĚNA - VNITŘNÍ	1.PP	0
			1.NP	1
			2.NP	0
			3.NP	0
			4.NP	0
			5.NP	0
			6.NP	0
			CELK.	1

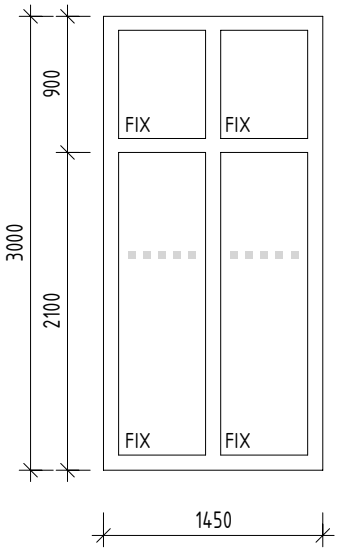

PROSKLENÁ STĚNA, HLINÍKOVÝ RÁM TL. 100mm
SVĚTLÍKY FIXNÍ, JEDNODUCHÉ BEZPEČNOSTNÍ SKLO, KONTRASTNÍ PRUH VE VÝŠCE 1,4m NAD PODLAHOU

POZN : PŘED VÝROBOU BUDOU OTVORY ZAMĚŘENY A JEJICH ROZMĚRY KONZULTOVÁNY SE ZODPOVĚDNÝM PROJEKTANTEM. PŘED VÝROBOU BUDE PŘEDLOŽENA DÍLENSKÁ DOKUMENTACE KE KONZULTACI ZODPOV. PROJEKTANTOVI. DODAVATEL RUČÍ ZA TECHNICKÉ A FUNKČNÍ PARAMETRY A ŽIVOTNOST PROSKLENÉ FASÁDY BEZ OHLEDU NA JEJÍ VELIKOST. ATESTY DLE ČSN EN ISO 9001:2001.

OSTATNÍ VÝROBKY

OSSZ Trutnov - rekonstrukce budovy "A" (i.č. akce SMVS : 113V222002201)

OSTATNÍ VÝROBKY - PROSKLENÉ STĚNY

POL.	ROZMĚRY [mm]	POPIS	POČET KS	
PS7		PROSKLENÁ STĚNA - VNITŘNÍ	1.NP	1

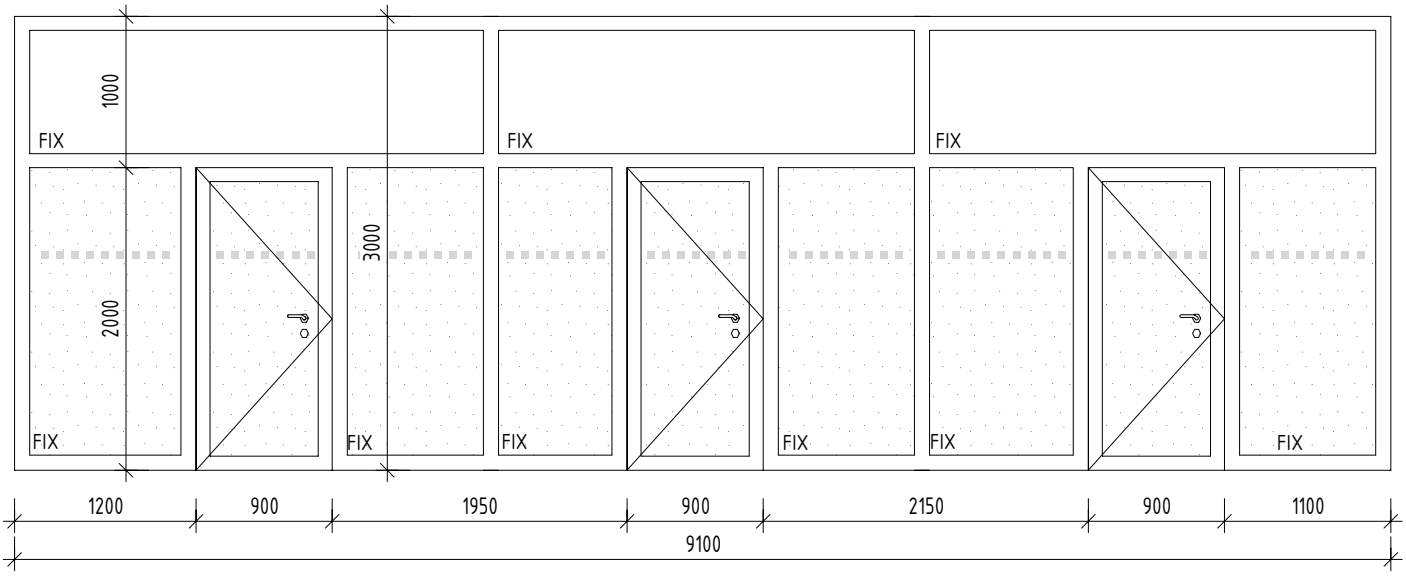

INTERIÉROVÉ DVEŘE OTOČNÉ, JEDNOKŘÍDLOVÉ ŠÍŘKY 900mm, LEVÉ, PROSKLENÉ, HLINÍKOVÝ RÁM TL. 100mm
KOVÁNÍ KLIKA/KLIKA, ZÁMEK CYLINDRICKÝ
BEZ PRAHU
SVĚTLÍKY FIXNÍ, JEDNODUCHÉ BEZPEČNOSTNÍ SKLO ČIRÉ, PÍSKOVANÉ SKLO DO VÝŠKY 2,0m
KONTRASTNÍ PRUH VE VÝŠCE 1,4m NAD PODLAHOU

1.PP	0
1.NP	1
2.NP	0
3.NP	0
4.NP	0
5.NP	0
6.NP	0
CELK.	1

PS8 PROSKLENÁ STĚNA - VNITŘNÍ, BEZPEČNOSTNÍ

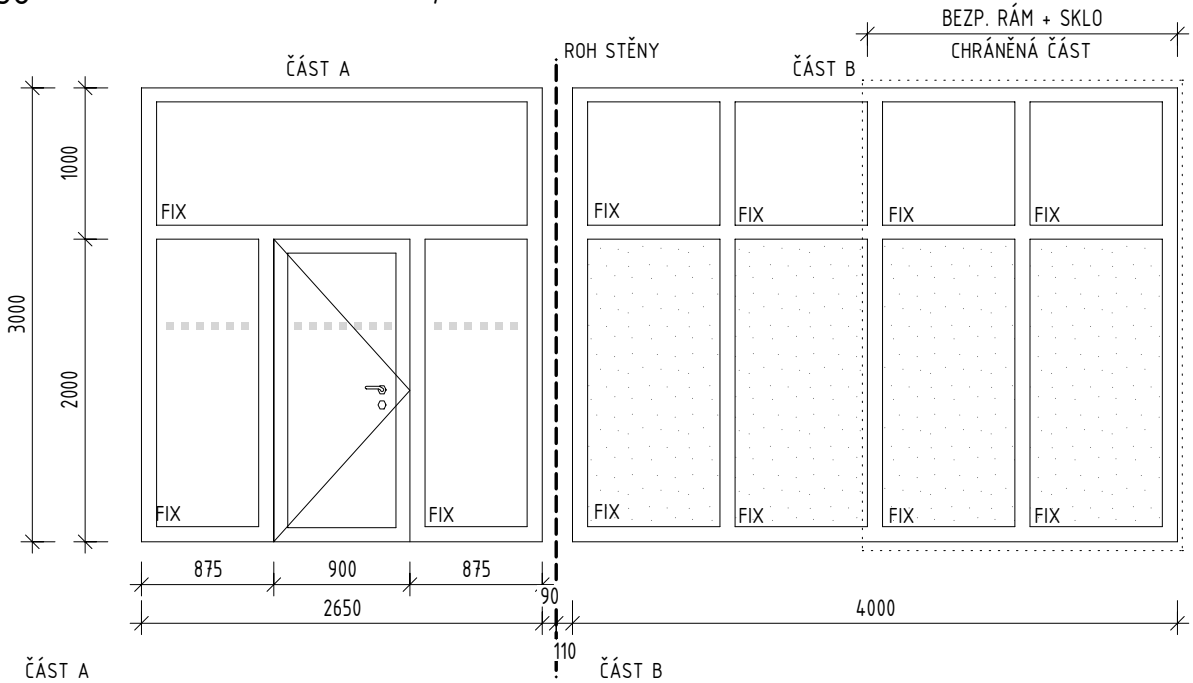

ČÁST A
INTERIÉROVÉ DVEŘE OTOČNÉ, JEDNOKŘÍDLOVÉ ŠÍŘKY 900mm LEVÉ, PROSKLENÉ, BEZ PRAHU
KOVÁNÍ KLIKA/KLIKA, ZÁMEK CYLINDRICKÝ
HLINÍKOVÝ RÁM TL. 100mm
SVĚTLÍKY FIXNÍ, JEDNODUCHÉ BEZPEČNOSTNÍ SKLO
KONTRASTNÍ PRUH VE VÝŠCE 1,4m NAD PODLAHOU

ČÁST B
HLINÍKOVÝ RÁM TL. 100mm, CHRÁNĚNÁ ČÁST - BEZPEČNOSTNÍ - ODOLNOST PROTI PRŮSTŘELU
JEDNODUCHÉ BEZPEČNOSTNÍ SKLO, CHRÁNĚNÁ ČÁST - BEZPEČNOSTNÍ - ODOLNOST PROTI PRŮSTŘELU
PÍSKOVANÉ SKLO DO VÝŠKY 2,0m
SVĚTLÍKY FIXNÍ

POZN : PŘED VÝROBOU BUDOU OTVORY ZAMĚŘENY A JEJICH ROZMĚRY KONZULTOVÁNY SE ZODPOVĚDNÝM PROJEKTANTEM. PŘED VÝROBOU BUDE PŘEDLOŽENA DÍLENSKÁ DOKUMENTACE KE KONZULTACI ZODPOV. PROJEKTANTOVI. DODAVATEL RUČÍ ZA TECHNICKÉ A FUNKČNÍ PARAMETRY A ŽIVOTNOST PROSKLENÉ FASÁDY BEZ OHLEDU NA JEJÍ VELIKOST. ATESTY DLE ČSN EN ISO 9001:2001.

OSTATNÍ VÝROBKY

OSSZ Trutnov - rekonstrukce budovy "A" (i.č. akce SMVS : 113V222002201)

OSTATNÍ VÝROBKY - PROSKLENÉ STĚNY

POL.	ROZMĚRY [mm]	POPIS	POČET KS	
PS9		PROSKLENÁ STĚNA - VNITŘNÍ, BEZPEČNOSTNÍ	1.PP	0
			1.NP	1
			2.NP	0
			3.NP	0
			4.NP	0
			5.NP	0
			6.NP	0
			CELK.	1

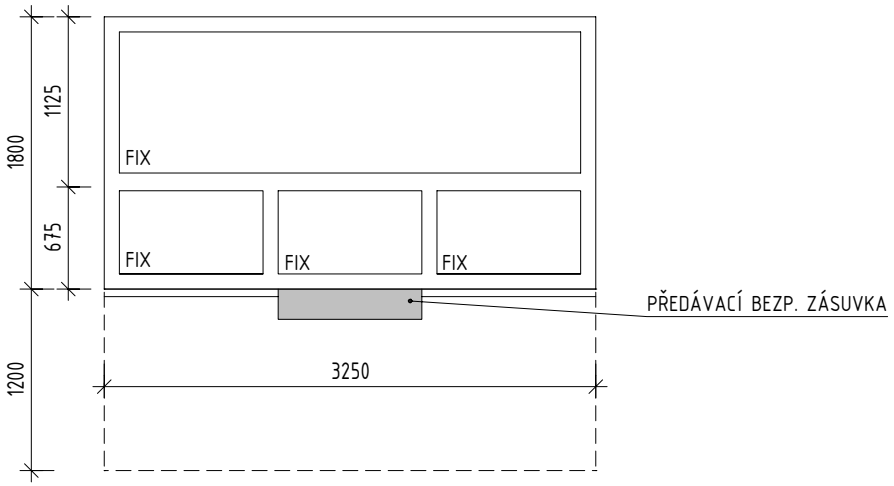

SVĚTLÍKY FIXNÍ, HLINÍKOVÝ RÁM TL. 100mm
BEZPEČNOSTNÍ SKLO - ODOLNOST PROTI PRŮSTŘELU
BEZPEČNOSTNÍ RÁM - ODOLNOST PROTI PRŮSTŘELU
PARAPET VE VÝŠCE 1,2m NAD PODLAHOU
BEZPEČNOSTNÍ PŘEPÁŽKA - BEZKONTAKTNÍ PŘEDÁNÍ TISKOPISŮ A HOTOVOSTI (PŘEDÁVACÍ ZÁSUVKA)

PS10		PROSKLENÁ STĚNA - VNITŘNÍ	1.PP	0
			1.NP	0
			2.NP	0
			3.NP	1
			4.NP	1
			5.NP	0
			6.NP	0
			CELK.	2

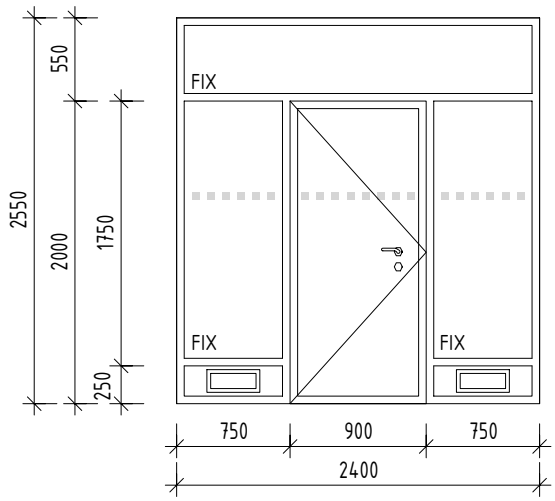

INTERIÉROVÉ DVEŘE OTOČNÉ, JEDNOKŘÍDLOVÉ ŠÍŘKY 900mm, LEVÉ, PROSKLENÉ, HLINÍKOVÝ RÁM TL. 50mm
KOVÁNÍ KLIKA/KLIKA, ZÁMEK CYLINDRICKÝ
BEZ PRAHU
SVĚTLÍKY FIXNÍ, JEDNODUCHÉ BEZPEČNOSTNÍ SKLO, KONTRASTNÍ PRUH VE VÝŠCE 1,4m NAD PODLAHOU
SPODNÍ SVĚTLÍKY - PLNÁ VÝPLŇ + VĚTRACÍ KOVOVÁ MŘÍŽKA 300/100mm

POZN : PŘED VÝROBOU BUDOU OTVORY ZAMĚŘENY A JEJICH ROZMĚRY KONZULTOVÁNY SE ZODPOVĚDNÝM PROJEKTANTEM. PŘED VÝROBOU BUDE PŘEDLOŽENA DÍLENSKÁ DOKUMENTACE KE KONZULTACI ZODPOV. PROJEKTANTOVI. DODAVATEL RUČÍ ZA TECHNICKÉ A FUNKČNÍ PARAMETRY A ŽIVOTNOST PROSKLENÉ FASÁDY BEZ OHLEDU NA JEJÍ VELIKOST. ATESTY DLE ČSN EN ISO 9001:2001.

OSTATNÍ VÝROBKY

OSSZ Trutnov - rekonstrukce budovy "A" (i.č. akce SMVS : 113V222002201)

OSTATNÍ VÝROBKY - PROSKLENÉ STĚNY

POL.	ROZMĚRY [mm]	POPIS	POČET KS	
PS11		PROSKLENÁ STĚNA - VNITŘNÍ	1.PP	0
			1.NP	0
			2.NP	0
			3.NP	0
			4.NP	0
			5.NP	1
			6.NP	0
			CELK.	1

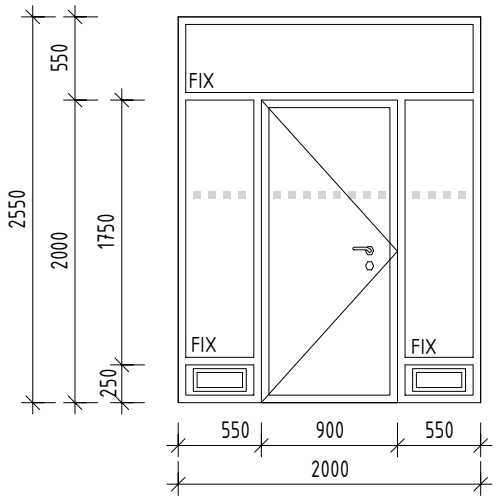

INTERIÉROVÉ DVEŘE OTOČNÉ, JEDNOKŘÍDLOVÉ ŠÍŘKY 900mm, LEVÉ, PROSKLENÉ, HLINÍKOVÝ RÁM TL. 50mm
KOVÁNÍ KLIKA/KLIKA, ZÁMEK CYLINDRICKÝ
BEZ PRAHU
SVĚTLÍKY FIXNÍ, JEDNODUCHÉ BEZPEČNOSTNÍ SKLO, KONTRASTNÍ PRUH VE VÝŠCE 1,4m NAD PODLAHOU
SPODNÍ SVĚTLÍKY - PLNÁ VÝPLŇ + VĚTRACÍ KOVOVÁ MŘÍŽKA 300/100mm

PS12		PROSKLENÁ STĚNA S PARAPETEM A DVEŘMI	1.PP	0
			1.NP	0
			2.NP	0
			3.NP	0
			4.NP	0
			5.NP	0
			6.NP	1
			CELK.	1

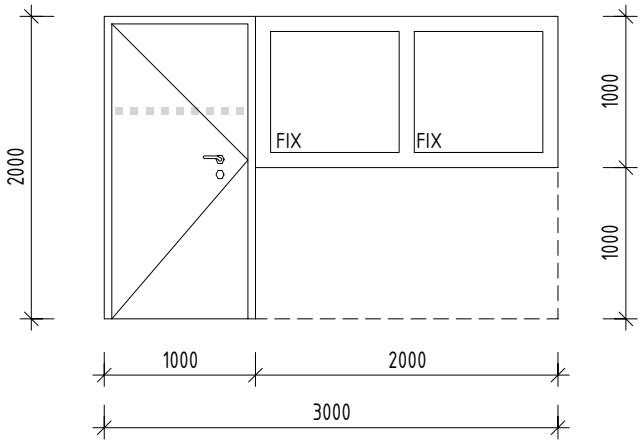

INTERIÉROVÉ DVEŘE OTOČNÉ, JEDNOKŘÍDLOVÉ ŠÍŘKY 900mm, LEVÉ, PROSKLENÉ, HLINÍKOVÝ RÁM TL. 100mm A 50mm
KOVÁNÍ KLIKA/KLIKA, ZÁMEK CYLINDRICKÝ
BEZ PRAHU
SVĚTLÍKY FIXNÍ, JEDNODUCHÉ BEZPEČNOSTNÍ SKLO, KONTRASTNÍ PRUH VE VÝŠCE 1,4m NAD PODLAHOU

POZN : PŘED VÝROBOU BUDOU OTVORY ZAMĚŘENY A JEJICH ROZMĚRY KONZULTOVÁNY SE ZODPOVĚDNÝM PROJEKTANTEM. PŘED VÝROBOU BUDE PŘEDLOŽENA DÍLENSKÁ DOKUMENTACE KE KONZULTACI ZODPOV. PROJEKTANTOVI. DODAVATEL RUČÍ ZA TECHNICKÉ A FUNKČNÍ PARAMETRY A ŽIVOTNOST PROSKLENÉ FASÁDY BEZ OHLEDU NA JEJÍ VELIKOST. ATESTY DLE ČSN EN ISO 9001:2001.

OSTATNÍ VÝROBKY

OSSZ Trutnov - rekonstrukce budovy "A" (i.č. akce SMVS : 113V222002201)

OSTATNÍ VÝROBKY - PROSKLENÉ STĚNY

POL.	ROZMĚRY [mm]	POPIS	POČET KS	
PS13		PROSKLENÁ STĚNA - VENKOVNÍ	1.PP	0
			1.NP	1
			2.NP	0
			3.NP	0
			4.NP	0
			5.NP	0
			6.NP	0
			CELK.	1

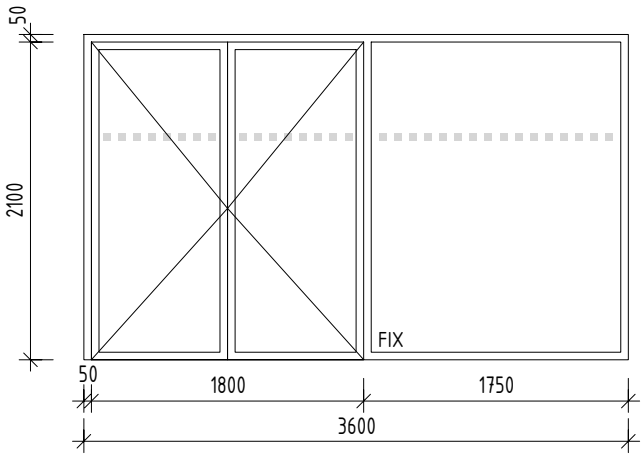

VSTUPNÍ DVEŘE OTOČNÉ, DVOUKŘÍDLOVÉ 1800/2100mm, PROSKLENÉ, HLINÍKOVÝ RÁM TL. 50mm
KOVÁNÍ KLIKA/KLIKA, ELEKTROMOTORICKÝ POHON S EXTERNÍM NAPÁJENÍM A UPS 15 min
ZÁMEK ELEKTRICKÝ TRVALE UZAMČENO - EPS ODBLOKUJE OBĚ KŘÍDLA
BEZ PRAHU
SVĚTLÍKY FIXNÍ, BEZPEČNOSTNÍ T.I. DVOJSKLO, KONTRASTNÍ PRUH VE VÝŠCE 1,4m NAD PODLAHOU

POZN : PŘED VÝROBOU BUDOU OTVORY ZAMĚŘENY A JEJICH ROZMĚRY KONZULTOVÁNY SE ZODPOVĚDNÝM PROJEKTANTEM. PŘED VÝROBOU BUDE PŘEDLOŽENA DÍLENSKÁ DOKUMENTACE KE KONZULTACI ZODPOV. PROJEKTANTOVI. DODAVATEL RUČÍ ZA TECHNICKÉ A FUNKČNÍ PARAMETRY A ŽIVOTNOST PROSKLENÉ FASÁDY BEZ OHLEDU NA JEJÍ VELIKOST. ATESTY DLE ČSN EN ISO 9001:2001.

OSTATNÍ VÝROBKY

OSSZ Trutnov - rekonstrukce budovy "A" (i.č. akce SMVS : 113V222002201)

DĚLÍCÍ WC STĚNY - PŮDORYS

POL.	ROZMĚRY [mm]	POPIS OBJEKTU	POČET KS	
DS1	4750+1350x2100(100)		1.PP	0
			1.NP	1
			2.NP	1
			3.NP	1
			4.NP	1
			5.NP	1
			6.NP	1
			CELK.	6

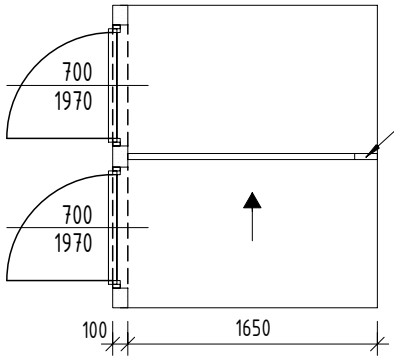

PŘESAZENÍ PŘES INSTALAČNÍ PŘIZDÍVKU

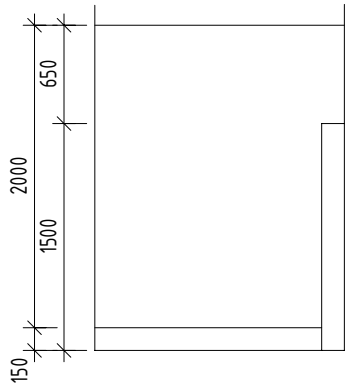

DĚLÍCÍ SYSTÉMOVÁ WC STĚNA
NOSNÁ KONSTRUKCE - HLINÍKOVÉ PROFILY
STĚNY KABINY - DTD POTAŽENÁ LAMINÁTEM
BARVA ANTRACITOVÁ ŠEDÁ RAL 7016
VÝŠKA STĚNY JE 2000mm
ODSAZENÍ OD PODLAHY 150mm

POL.	ROZMĚRY [mm]	POPIS OBJEKTU	POČET KS	
DS2	4700+1350x2100(100)		1.PP	0
			1.NP	1
			2.NP	1
			3.NP	1
			4.NP	1
			5.NP	1
			6.NP	1
			CELK.	6

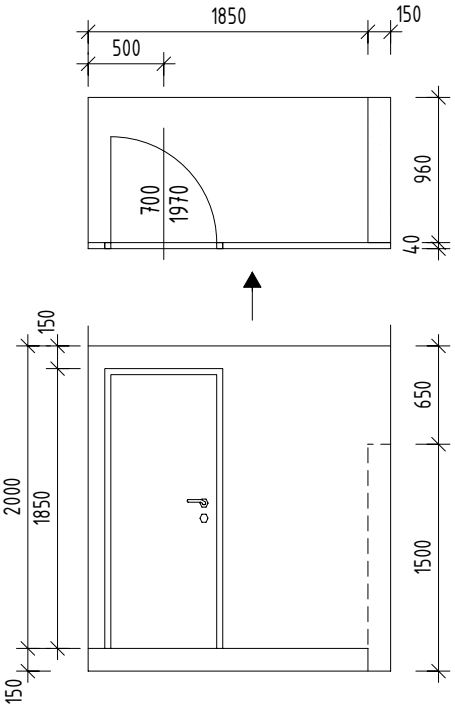

DĚLÍCÍ SYSTÉMOVÁ WC STĚNA
NOSNÁ KONSTRUKCE - HLINÍKOVÉ PROFILY
STĚNY KABINY - DTD POTAŽENÁ LAMINÁTEM
BARVA ANTRACITOVÁ ŠEDÁ RAL 7016
VÝŠKA STĚNY JE 2000mm
ODSAZENÍ OD PODLAHY 150mm
1 x DVEŘE 700/1800, PRAVÉ
ZÁMEK SE SIGNALIZACÍ ZAVŘENO/OTEVŘENO

POZN : CELKOVÉ ROZMĚRY JSOU ORIENTAČNÍ, PŘED VÝROBOU NUTNO ZAMĚŘIT SKUTEČNÉ ROZMĚRY DLE MÍSTNOSTI.
VEŠKERÉ NESROVNALOSTI S PROJEKTOVOU DOKUMENTACÍ JE NUTNO KONZULTOVAT S ODPOVĚDNÝM PROJEKTANTEM.

OSTATNÍ VÝROBKY

OSSZ Trutnov - rekonstrukce budovy "A" (i.č. akce SMVS : 113V222002201)

DĚLÍCÍ WC STĚNY - PŮDORYS

POL.	ROZMĚRY [mm]	POPIS OBJEKTU	POČET KS	
VS1		VÝLEZ NA STŘECHU PRO OTVOR 700/1200mm	1.PP	0
			1.NP	0
			2.NP	0
			3.NP	0
			4.NP	0
			5.NP	0
			6.NP	1
			CELK.	1

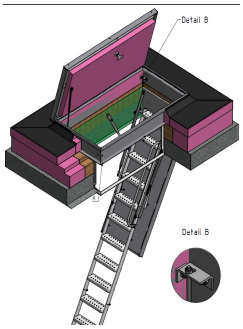

VÝLEZ NA STŘECHU JE SYSTÉMOVÝ, OSAZENÍ DO OTVORU 700/1200mm
ZABUDOVANÝ VÝLEZ NA STŘECHU MUSÍ SPLŇOVAT TEPELNĚ IZOLAČNÍ POŽADAVKY DLE ČSN 730540-3 - Tepelná ochrana budov
NAPOJENÍ NA STÁVAJÍCÍ HYDROIZOLACI STŘECHY MUSÍ BÝT PROVEDENO DLE POŽADAVKŮ ČSN P 73 0606 - Hydroizolace staveb - Povlakové hydroizolace
PŘI BOURANÍ OTVORU PRO VÝLEZ SE MUSÍ POSTUPOVAT TAK, ABY NEDOŠLO K PORUŠENÍ FUNKCÍ A KVALITY OKOLNÍCH KONSTRUKCÍ.

POŽÁRNÍ ODOLNOST EI 15 DP1

HP1		PŘENOSNÝ HASÍCÍ PŘÍSTROJ	1.PP	4
			1.NP	4
			2.NP	4
			3.NP	3
			4.NP	3
			5.NP	3
			6.NP	3
			CELK.	24

PRÁŠKOVÝ (6kg)

HS1		HYDRANTOVÝ SYSTÉM ZAPUŠTĚNÁ DO ZDI S TVAROVĚ STÁLOU HADICÍ D19	1.PP	1
			1.NP	1
			2.NP	1
			3.NP	1
			4.NP	1
			5.NP	1
			6.NP	1
			CELK.	7

ROZMĚR: 650x650x200mm
OCELOVÁ SKŘÍŇKA S RAMENEM A NAVIJÁKEM
TVAROVĚ STÁLÁ HADICE D19 DÉLKY 30m
POŽÁRNÍ PROUDNICE D25 EKVIVALENT 6mm
DVÍŘKA PLNÁ
ZABUDOVÁNÍ DO ZDI

POZN : PŘED VÝROBOU BUDOU OTVORY ZAMĚŘENY A JEJICH ROZMĚRY KONZULTOVÁNY SE ZODPOVĚDNÝM PROJEKTANTEM.
VEŠKERÉ NESROVNALOSTI S PROJEKTOVOU DOKUMENTACÍ JE NUTNO KONZULTOVAT S ODPOVĚDNÝM PROJEKTANTEM.